DE
EN

Bedienungsanleitung
Instruction manual

PCE

Connection
to the future

EV LADEKABEL
EV CHARGING CABLE

Mode 3 Type 2

DE

DE - DEUTSCH 3
EN - ENGLISH 11

Bedienungsanleitung 11235 EV LADEKABEL BA V1.1 - 09/2026

© PC Electric GesmbH
Dieses Dokument ist urheberrechtlich geschützt.

Der Inhalt dieses Dokumentes ist Eigentum der PC Electric GesmbH und darf weder ganz noch teilweise ohne schriftliche Genehmigung des Rechtsinhabers vervielfältigt oder reproduziert werden.

Technische Änderungen sowie eventuelle Druckfehler vorbehalten.

Instruction manual 11235 EV CHARGING CABLE IM V1.1 - 09/2026

© PC Electric GesmbH
This document is protected by copyright.

The contents of this document are the property of PC Electric GesmbH and may not be copied or reproduced in whole or in part without the written permission of the copyright holder.

Subject to technical changes and possible printing errors.

Inhaltsverzeichnis

1. Allgemeine Information 4
1.1 Verwendung dieser Anleitung 4
1.2 Zielgruppen 4
1.3 Kundenseitige Verantwortung 4
1.4 Haftungsbeschränkung 4
2. Sicherheitsinformation 5
2.1 Arten der Sicherheitshinweise 5
2.2 Allgemeine Sicherheitshinweise 5
2.3 Bestimmungsgemäße Verwendung 6
2.4 Vernünftigerweise vorhersehbare Fehlanwendung 6
3. Konformität 7
3.1 Richtlinien 7
3.2 Normen 7
4. Produktübersicht 7
4.1 Abmessungen [mm] 7
5. Technische Daten 8
5.1 Typenetikett 8
6. Bedienung 9
7. Reinigung, Wartung und Lagerung 10
7.1 Reinigung 10
7.2 Wartung 10
7.3 Lagerung 10
7.4 Ersatzteile 10
7.5 Kontaktdaten 10
8. Entsorgung 10

DE

1. Allgemeine Information

1.1 Verwendung dieser Anleitung

Diese Anleitung ist eine Ergänzung zur allgemeinen Sicherheits- und Betriebsanleitung von PC ELECTRIC GmbH

www.manufacturer-safety.info

Diese Anleitung beinhaltet erforderliche Informationen für die sachgerechte Verwendung des EV Ladekabels.
Die sicherheitstechnischen Informationen gewährleisten den sicheren und effizienten Umgang mit dem Ladekabel in allen Lebenszyklusphasen.
Diese Anleitung ist ein Bestandteil des Produkts und ist über die gesamte Lebensdauer aufzubewahren.
Vor Verwendung muss die Anleitung sorgfältig von allen Zielgruppen gelesen und verstanden werden.
Die Abbildungen dienen dem besseren Verständnis und können von der gelieferten Ausführung abweichen.

Für die leichtere Lesbarkeit wird diese Bedienungsanleitung im Text als Anleitung bezeichnet

1.2 Zielgruppen

Die Anleitung richtet sich an:

- Nutzer, die das Ladekabel verwenden

1.3 Kundenseitige Verantwortung

- Anleitung für Nutzer des Ladekabels bereitstellen
- Bestimmungsgemäße Verwendung des Ladekabels einhalten
- Ladekabel vor jeder Verwendung auf Beschädigungen kontrollieren
- Vor dem Ladevorgang die Kompatibilität des zu ladenden Fahrzeugs sicherstellen

1.4 Haftungsbeschränkung

PC Electric GesmbH übernimmt keine Haftung für entstandene Schäden durch:

- Missachtung dieser Anleitung
- Nicht bestimmungsgemäße Verwendung

2. Sicherheitsinformation

2.1 Arten der Sicherheitshinweise

GEFAHR

Bezeichnet unmittelbar drohende Gefahr. Wenn sie nicht gemieden wird, sind Tod oder schwere Verletzungen die Folgen

WARNUNG

Bezeichnet möglicherweise drohende Gefahr. Wenn sie nicht gemieden wird, können Tod oder schwere Verletzungen die Folgen sein

VORSICHT

Bezeichnet eine möglicherweise drohende Gefahr. Wenn sie nicht gemieden wird, können leichte Verletzungen die Folgen sein

HINWEIS

Hinweis auf eine möglicherweise schädliche Situation. Wenn sie nicht gemieden wird, kann das Betriebsmittel oder etwas in der Umgebung beschädigt werden

Kennzeichnet wichtige Information

2.2 Allgemeine Sicherheitshinweise

5 SICHERHEITSREGELN vor Beginn aller Arbeiten:

- Freischalten
- Gegen Wiedereinschalten sichern
- Spannungsfreiheit feststellen
- Erden und kurzschließen
- Benachbarte, unter Spannung stehende Teile abdecken oder abschranken

WARNUNG

- Das Ladekabel ist nur für das Laden von Elektrofahrzeugen mit Mode 3 Lademodus (AC-Laden) ausgelegt und darf nicht für andere Zwecke verwendet werden.
- Verwenden sie keine Verlängerungskabel oder Adapter.
- Verwenden sie das Ladekabel nicht, wenn es defekt ist, Risse aufweist, gebrochen oder anderweitig beschädigt ist.
- Stecken sie das Ladekabel nicht an beschädigte, lose oder verschlissene Steckdosen an.
- Stecken sie das Ladekabel nicht an eine nasse oder schneebedeckte Steckdose an.
- Lassen sie während des Ladens kein Wasser in die Steckdose oder den Ladeanschluss des Fahrzeuges eindringen.

VORSICHT

Stolpergefahr durch hängendes oder am Boden liegendes Ladekabel!

- Ladestation an gut zugänglichen und beleuchteten Stellen montieren
- Im Bereich der Ladestation für Bewegungsfreiheit sorgen
- Personenwege durch das Ladekabel nicht blockieren

2.3 Bestimmungsgemäße Verwendung

Das Ladekabel ist geeignet für:

- AC-Laden von Elektro- und Hybridfahrzeugen an einer geeigneten Ladestation.
- Verwendung im Innen- und Außenbereich gemäß den definierten Umgebungsbedingungen und Grenzwerten gemäß dem Kapitel „Technische Daten“

Jede darüber hinausgehende Verwendung gilt als nicht bestimmungsgemäß. Für daraus entstandene Schäden für Mensch, Umwelt und mögliche Sachschäden haftet PC Electric GesmbH nicht.

2.4 Vernünftigerweise vorhersehbare Fehlanwendung

Bei einer Verwendung außerhalb der vorgegebenen Grenzen oder bei einer Handhabung, die nicht laut dieser Anleitung erlaubt ist, können die Sicherheit und die Eigenschaften des Produktes beeinträchtigt werden.

Folgendes ist untersagt:

- Eigenmächtige Veränderungen und Manipulationen des Ladekabels
- Unsachgemäße Verwendung wie z.B. ziehen des Ladesteckers/der Fahrzeugkupplung am Kabel, Fall aus großer Höhe, Wurf, etc.
- Einsatz an defekten, abgenützten, verschmutzten oder ungeeigneten Ladesteckdosen
- Einsatz von Adaptern jeglicher Art
- Anschluss von anderen Geräten wie z.B. Elektrowerkzeugen
- Anwendung in explosionsfähiger Atmosphäre

3. Konformität

3.1 Richtlinien

Das Ladekabel entspricht den Anforderungen der Europäischen Richtlinien:

- Niederspannungsrichtlinie 2014/35/EU
- RoHS-Richtlinie 2011/65/EU

3.2 Normen

Das Ladekabel erfüllt die Anforderungen der Normen:

- IEC 62196-1, IEC 62196-2
- IEC 61851-1

4. Produktübersicht

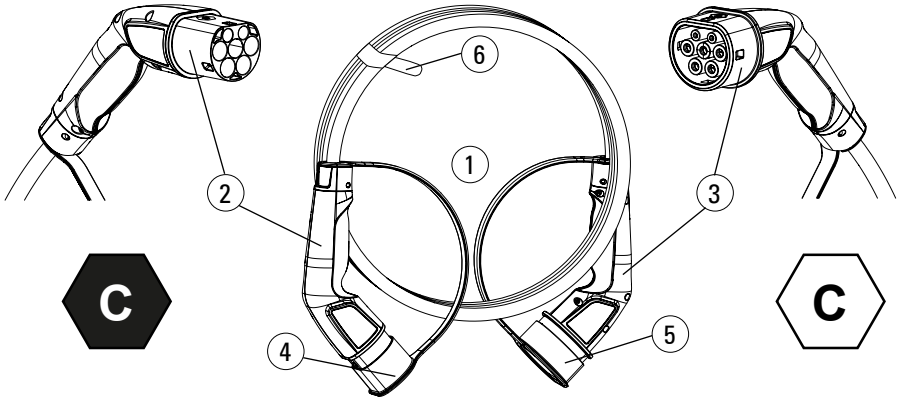

1- Ladekabel | 2- Ladestecker | 3- Fahrzeugkupplung | 4- Schutzkappe Ladestecker | 5- Schutzkappe Fahrzeugkupplung | 6 - Klettkabelbinder

4.1 Abmessungen [mm]

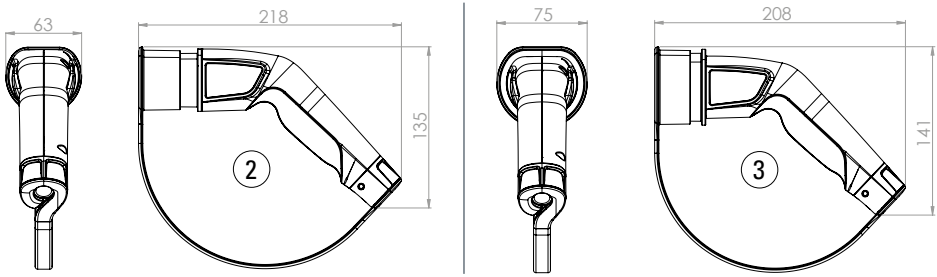

DE

5. Technische Daten

	Typ 87820	Typ 87832
Ladestecker (Anschluss Ladestation)	Typ 2	
Fahrzeugkupplung (Anschluss Fahrzeug)	Typ 2	
Ladekabeltyp	Mode 3	
Anzahl der Phasen	3	
Art des Ladestroms	AC	
Bemessungsspannung	480V	
Bemessungsstrom	20A	32A
Nennfrequenz	50Hz	
Ladeleistung (max.)	16,6kW	26,6kW
IP-Schutzart	IP20 (ungesteckt ohne Schutzkappe) IP54 (ungesteckt mit Schutzkappe) IP44 (gesteckt)	
Umgebungstemperatur	-30 ... +50°C	
Lagerungstemperatur	-30 ... +50°C	
Relative Luftfeuchtigkeit	5% bis 95%	
IK-Schlagfestigkeit	IK10	
Gehäusematerial	PA6 / TPE	
Kabellänge	5m / 7,5m / 10m	
Kabel	5G 2,5mm² + 1x0,5mm²	5G 6,0mm² + 1x0,5mm²
Höhe über NN	bis 2000 m NN	
Gewicht	max. 3,2 kg	max. 5,2 kg

Weitere Informationen (z.B. chemische Beständigkeit oder UV-Beständigkeit) sind im PCE-Produktkatalog angeführt: www.pcelectric.at

5.1 Typenetikett

Das Typenetikett ist ein Symbolbild. Die korrekten Angaben sind am Typenetikett jedes einzelnen Produktes an der Fahrzeugkupplung abzulesen.

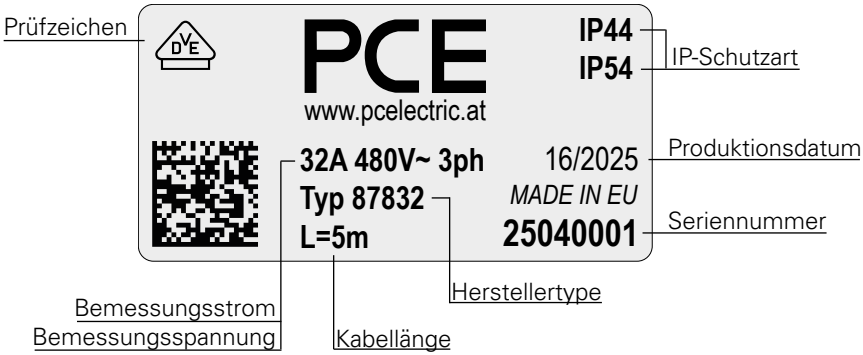

6. Bedienung

WARNUNG

Ein unsachgemäßer Umgang mit dem Ladekabel kann Explosionen, Stromschläge und Kurzschlüsse verursachen! Beachten Sie die allgemein gültigen Sicherheitshinweise.

- Ladekabel nicht abtrennen während des Ladevorganges
- nicht auf das Ladekabel fahren oder Dinge darauf abstellen
- nicht am Ladekabel ziehen beim Ausstecken
- Ladestecker und Fahrzeugkupplung immer vollständig in Ladedose einstecken
- Ladekabel nicht an Orten mit direktem Strahlwasser (z.B. Hochdruckreiniger, Autowaschanlage,...) verwenden
- Ladekabel nicht in überschwemmungsgefährdete Bereiche, Pfützen,... legen
- keine Personenwege oder Rettungswege versperren durch angestecktes Ladekabel

bei Nichtgebrauch:

- Schutzkappen aufstecken
- Ladekabel aufwickeln
- Ladekabel sicher und geschützt verstauen (z.B. Transporttasche als ext. Zubehör)

HINWEIS

- Ladekabel nur im einwandfreien Zustand verwenden. Beschädigte Ladekabel sofort außer Betrieb nehmen.
- Ladestecker- und Fahrzeugkupplung mit verschmutzten oder korrodierten Kontakten sofort außer Betrieb nehmen
- Typenetikett von der Fahrzeugkupplung nicht entfernen

Um Sachschäden zu vermeiden:

- Ladekabel an der Ladekupplung und nicht am Ladekabel aus der Fahrzeug-Ladebuchse ziehen
- Ladekabel vor mechanischen Beschädigungen schützen (nicht knicken, einklemmen, überfahren, etc.)
- Kontakte der Ladekupplung von Hitzequellen, Schmutz oder Feuchtigkeit schützen

7. Reinigung, Wartung und Lagerung

7.1 Reinigung

HINWEIS

Vor der Reinigung des Ladekabels:
- Ladevorgang beenden
- Ladekabel vom Fahrzeug und der Ladestation trennen

Trockene Reinigung: Verwenden Sie zur Reinigung ein trockenes Tuch und wischen Sie das Ladekabel damit ab.

Feuchte Reinigung: Verwenden Sie zur Reinigung nur ein feuchtes Tuch mit Wasser ohne Zusatz von Reinigungsmitteln. Achten Sie darauf, dass kein Wasser an Kontaktteile gelangt! Verwenden sie niemals Wasser- oder Dampfstrahlreiniger und tauchen sie es nicht in Flüssigkeiten ein.

7.2 Wartung

Das Ladekabel muss vom Nutzer regelmäßig auf Beschädigung, Staub, Schmutz, Kieselsteine, usw. kontrolliert werden.

7.3 Lagerung

Bewahren Sie das Ladekabel immer mit aufgesteckten Schutzkappen an einem trockenen und sauberen Ort auf. Verwenden Sie den mitgelieferten Klettkabelbinder oder die Aufbewahrungstasche (optional), um das Ladekabel für die Lagerung oder den Transport zu verstauen.

7.4 Ersatzteile

Es sind ausschließlich Original-Ersatzteile erlaubt.

7.5 Kontaktdaten

PC Electric GesmbH
Diesseits 145
4973 St. Martin im Innkreis
E-Mail: support.emobility@pcelectric.at

8. Entsorgung

Das Ladekabel darf nicht im Hausmüll entsorgt werden. Bringen Sie es zu einer Sammelstelle für Recycling von Elektroaltgeräten. Wenden Sie sich hierzu an Ihren Händler oder direkt an den zuständigen Entsorger.

Table of contents

1. General information ... 12
1.1 Use of this instructions ... 12
1.2 Target groups ... 12
1.3 Customer responsibility ... 12
1.4 Limitation of liability ... 12
2. Safety information ... 13
2.1 Types of safety instruction ... 13
2.2 General safety instructions ... 13
2.3 Intended Use ... 14
2.4 Reasonably foreseeable misuse ... 14
3. Conformity ... 15
3.1 Directives ... 15
3.2 Standards ... 15
4. Product overview ... 15
4.1 Dimensions [mm] ... 15
5. Technical data ... 16
5.1 Type label ... 16
6. Operation ... 17
7. Cleaning, Maintenance and Storage ... 18
7.1 Cleaning ... 18
7.2 Maintenance ... 18
7.3 Storage ... 18
7.4 Spare parts ... 18
7.5 Contact details ... 18
8. Waste disposal ... 18

EN

1. General information

1.1 Use of this instructions

These instructions supplement the general safety and operating instructions issued by PC ELECTRIC GmbH

www.manufacturer-safety.info

These instructions contain the necessary information for the proper use of the EV charging cable.
The safety-related information ensures safe and efficient handling of the charging cable in all life cycle phases.
These instructions are an integral part of the product and must be kept for the entire service life.
The instructions must be carefully read and understood by all target groups before use.
The illustrations are for better understanding and may differ from the version supplied.

For ease of reading, these operating instructions are referred to as instructions in the text

1.2 Target groups

The instructions are intended for:

- Users who use the charging cable

1.3 Customer responsibility

- Provide instructions for users of the charging cable
- Comply with the intended use of the charging cable
- Check the charging cable for damage before each use
- Ensure the compatibility of the vehicle to be charged before charging

1.4 Limitation of liability

PC Electric GesmbH accepts no liability for damage caused by:

- Disregard of these instructions
- Non-intended use

2. Safety information

2.1 Types of safety instruction

DANGER

Indicates an imminent danger. Failure to avoid this will result in serious injury or even death

WARNING

Indicates a potential danger. Failure to avoid this may result in serious injury or even death

CAUTION

Indicates a possible danger. Failure to avoid this may result in minor injury

NOTICE

Information on a potentially harmful situation. Failure to avoid this may result in the equipment or something in the surrounding area being damaged

Indicates important information

2.2 General safety instructions

5 SAFETY RULES before starting any work:

- Disconnect mains!
- Prevent reconnection!
- Test for absence of harmful voltages!
- Ground and short circuit!
- Cover or close of nearby live parts!

WARNING

- The charging cable is only designed for charging electric vehicles with Mode 3 charging mode (AC charging) and must not be used for other purposes
- Do not use extension cables or adapters
- Do not use the charging cable if it is defective, cracked, broken or damaged in any other way
- Do not plug the charging cable into damaged, loose or worn sockets
- Do not plug the charging cable into a wet or snow-covered socket
- Do not allow water to enter the socket or the vehicle's charging connection during charging

CAUTION

Risk of tripping if the charging cable is hanging or lying on the floor!

- Install the charging station in an easily accessible and well-lit location
- Ensure freedom of movement in the area of the charging station
- Do not block people's paths with the charging cable

2.3 Intended Use

The charging cable is suitable for:

- AC charging of electric and hybrid vehicles at a suitable charging station..
- Indoor and outdoor use in accordance with the defined ambient conditions and limit values in the 'Technical data' chapter

Any other use of the product is considered to be improper.
PC Electric GesmbH accepts no liability for any resulting personal injury or potential damage to the environment or property

2.4 Reasonably foreseeable misuse

If the product is used outside the prescribed limits or handled in a manner other than that permitted by this manual, the safety and properties of the product may be impaired.

The following are prohibited:

- Unauthorised alterations and modifications of the charging cable
- Improper use, e.g. pulling the charging plug/vehicle coupling by the cable, falling from a great height, throwing, etc.
- Use on defective, worn, dirty or unsuitable charging sockets
- Use of all types of adapters
- Connection of other devices such as power tools
- Use in potentially explosive atmospheres

3. Conformity

3.1 Directives

The charging cable complies with the requirements of the following European directives:

- Low-Voltage Directive 2014/35/EU
- RoHS Directive 2011/65/EU

3.2 Standards

The charging cable meets the requirements of the following standards:

- IEC 62196-1, IEC 62196-2
- IEC 61851-1

4. Product overview

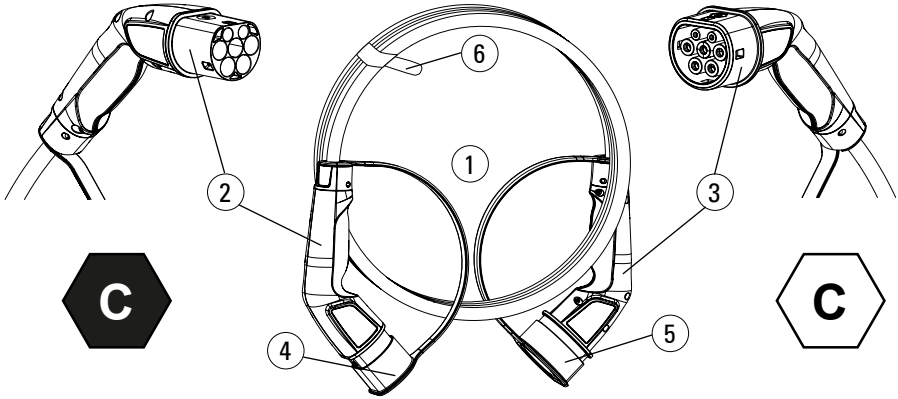

1- charging cable | 2- charging plug | 3- Vehicle coupler | 4- Protective cap for charging plug | 5- Protective cap for vehicle coupler | 6 - Velcro cable tie

4.1 Dimensions [mm]

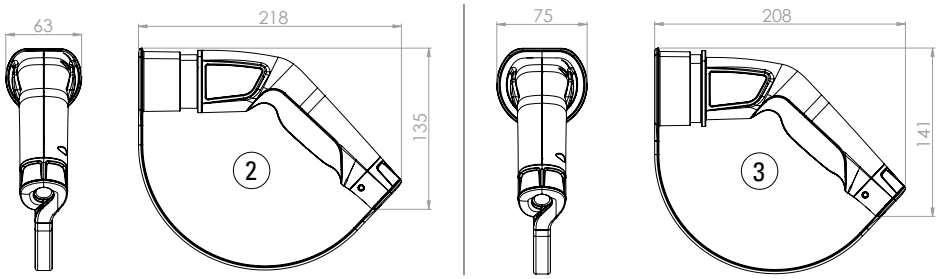

EN

5. Technical data

	Type 87820	Type 87832
Charging plug (Connection charg. station)	Type 2	
Vehicle coupling (Connection vehicle)	Type 2	
Type of charging cable	Mode 3	
Number of phases	3	
Type of charging current	AC	
Rated voltage	480V	
Rated current	20A	32A
Nominal frequency	50Hz	
Charging power (max.)	16,6kW	26,6kW
IP protection class	IP20 (unplugged without protective cap) IP54 (unplugged with protective cap) IP44 (plugged)	
Ambient temperature	-30 ... +50°C	
Storage temperature	-30 ... +50°C	
Relative humidity	5% to 95%	
IK impact resistance	IK10	
Housing material	PA6 / TPE	
Cable length	5m / 7,5m / 10m	
Cable	5G 2,5mm² + 1x0,5mm²	5G 6,0mm² + 1x0,5mm²
Height above sea level	up to 2000m above sea level	
Weight	max. 3,2 kg	max. 5,2 kg

Further information (e.g. chemical resistance or UV resistance) can be found in the PCE product catalog: www.pcelectric.at

5.1 Type label

The type label is a symbolic image. The correct information can be found on the type label of each individual product on the vehicle coupling.

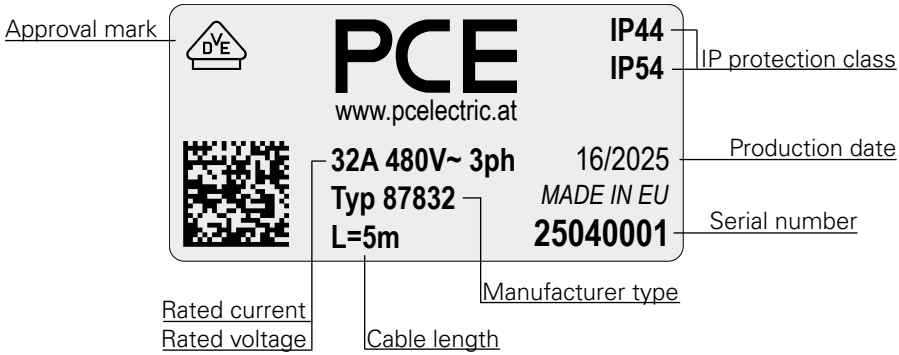

6. Operation

WARNING

Improper handling of the charging cable can cause explosions, electric shocks and short circuits! Observe the generally applicable safety instructions.

- Do not disconnect the charging cable during the charging process
- Do not drive onto the charging cable or place things on it
- Do not pull on the charging cable when unplugging
- Always fully insert the charging plug and vehicle coupling into the charging socket
- Do not use the charging cable in places with direct water jets (e.g. high-pressure cleaners, car washes, etc.)
- Do not lay the charging cable in areas at risk of flooding, puddles,...
- Do not block any pedestrian routes or escape routes by plugging in the charging cable

When not in use:

- Wind up the charging cable
- Attach protective caps
- Stow charging cable safe and secure (e.g. transport bag as opt. accessory)

NOTICE

- Only use charging cables that are in perfect condition. Damaged charging cables must be taken out of service immediately.
- Immediately take charging plug and vehicle coupling with dirty or corroded contacts out of operation
- Do not remove the type label from the vehicle coupling

To avoid damage to property:

- Pull the charging cable out of the vehicle charging socket at the charging coupling and not at the charging cable
- Protect the charging cable from mechanical damage (do not kink, pinch, run over, etc.)
- Protect the contacts of the charging coupling from heat sources, dirt or moisture

7. Cleaning, Maintenance and Storage

7.1 Cleaning

NOTICE

Before cleaning the charging cable:
- Finish the charging process
- Disconnect the charging cable from the vehicle and the charging station

Dry cleaning: Use a dry cloth to wipe the charging cable.

Moist cleaning: Only use a damp cloth with water and no added cleaning agents for cleaning. Make sure that no water gets on contact parts! Never use water or steam jet cleaners and do not immerse it in liquids.

7.2 Maintenance

The charging cable must be checked regularly by the user for damage, dust, dirt, pebbles, etc.

7.3 Storage

Always store the charging cable with the protective caps attached in a dry and clean place. Use the supplied Velcro cable tie or the storage bag (optional) to stow the charging cable for storage or transportation.

7.4 Spare parts

Only original spare parts are permitted.

7.5 Contact details

PC Electric GesmbH
Diesseits 145
4973 St. Martin im Innkreis
E-Mail: support.emobility@pcelectric.at

8. Waste disposal

The charging cable must not be disposed of with household waste. Take it to a collection point for recycling old electrical appliances. Contact your dealer or the responsible waste disposal company directly.

PCE

Connection
to the future

www.pcelectric.at

PC Electric GesmbH

Diesseits 145

4973 St. Martin im Innkreis

AUSTRIA

TEL +43 7751 61220

FAX +43 7751 6969

office@pcelectric.at

Art.Nr. 11235