article#	**94742241**
article description	**Distribution box rubber mobile Spitz BV 16/5 4xSSD 2m5G2.5St16 D-Zä Ea**
description long	Mobiler Vollgummiverteiler Modell SPITZ IP54 320x320x320 mit Absperrvorrichtung 2m Kabel H07RN-F 5G2,5mm2 schwarz mit Stecker 16A 5p 400V 1xCEE-Steckdose 16A 5p 400V abgesichert d. Vorsicherung Zuleitung 4xSK-Steckdose 16A 250V IP54 abgesichert ü. 4xLS 16A 1p B 1xFI 40A/4/0.03A (TYP A 25AT) über alle Ausgänge 1xDrehstromzähler DIGI MID 80A 400V 3p 4TE -25°..55°C 1,5-16² Eltako ü.a.Abgänge Leitungsschutzschalter und FI Fabrikat Eaton ÖVE / VDE Verteiler betriebsfertig angeschlossen Hinweis Kundenvorgabe: Inc-Kreis(e) sind ohne Selektivität zur Vorsicherung zusätzlich gesichert Hinweis: Anzahl Abgangsstromkreise (Betriebsbereitschaft) Max. Summenstrom aller Abgangsstromkreise limitiert durch Nennbetriebsstrom Ina!
GTIN (EAN)	9003399578847
country of origin	AT
customs number	85371098
net weight	8.500 kg
packaging quantitiy	1
minimum order quantitiy	1

ETIM 9.0	EC000379
CEE socket outlet 16 A	1x16A5p400V
Number of socket outlets with protective contact CEE 7/3 (type F)	4
Other fixtures and/or empty locations	1
Protection	Overcurrent switch
Leakage current type	A
Earth leakage switch	Earth leakage switch with IFN 30 mA (standard)
Number of miniature circuit breakers	4
Material housing	Rubber
Contact material	CuZn
Power supply/connection possibility	Feeder cable with plug
Number of poles mains connection	5
Type of mains connection	CEE 16 A
Cable length	2 m
Handling	Portable
Degree of protection (IP)	IP54
Colour	Black
Height	320 mm
Width	320 mm
Depth	320 mm

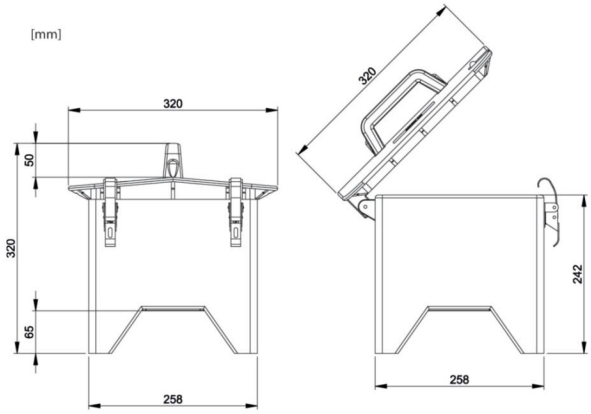

https://www.pcelectric.at/shop/en/?func=detail&artnr=94742241

Changes and printing errors reserved!

8/9/2024