article#	**94742261**
article description	**Distribution box rubber mobile Spitz BV 2x16/5 4xSSD 2m5G2.5St D-Zä Ea**
description long	Mobiler Vollgummiverteiler Modell SPITZ IP54 320x320x320 mit Absperrvorrichtung 2m Kabel H07RN-F 5G2,5mm2 schwarz mit Stecker 16A 5p 400V 2xCEE-Steckdose 16A 5p 400V abgesichert ü. 1xLS 16A 3p C 4xSK-Steckdose 16A 250V IP54 abgesichert ü. 2xLS 16A 1p C 1xFI 40A/4/0.03A (TYP A 25AT) über alle Ausgänge 1xDrehstromzähler DIGI MID 80A 400V 3p 4TE -25°..55°C 1,5-16² Eltako ü.a.Abgänge Leitungsschutzschalter und FI Fabrikat Eaton ÖVE / VDE Verteiler betriebsfertig angeschlossen Hinweis Kundenvorgabe: Inc-Kreis(e) sind ohne Selektivität zur Vorsicherung zusätzlich gesichert
GTIN (EAN)	9003399588099
country of origin	AT
customs number	85371098
net weight	9.200 kg
packaging quantitiy	1
minimum order quantitiy	1

ETIM 9.0	EC000379
CEE socket outlet 16 A	2x16A5p400V
Number of socket outlets with protective contact CEE 7/3 (type F)	4
Other fixtures and/or empty locations	1
Protection	Overcurrent switch
Leakage current type	A
Earth leakage switch	Earth leakage switch with IFN 30 mA (standard)
Number of miniature circuit breakers	3
Material housing	Rubber
Contact material	CuZn
Power supply/connection possibility	Feeder cable with plug
Number of poles mains connection	5
Type of mains connection	CEE 16 A
Cable length	2 m
Handling	Portable
Degree of protection (IP)	IP54
Colour	Black
Height	320 mm
Width	320 mm
Depth	320 mm

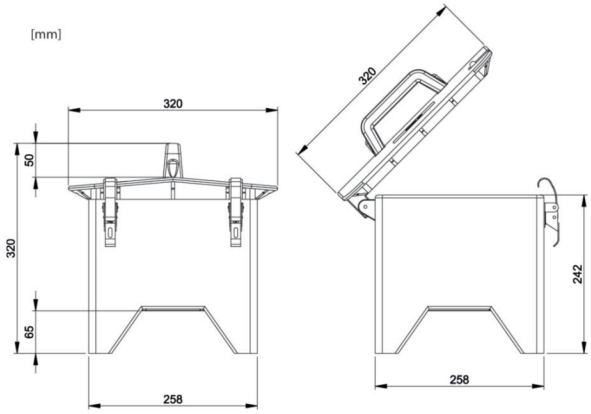

https://www.pcelectric.at/shop/en/?func=detail&artnr=94742261

Changes and printing errors reserved!

8/9/2024